RZUT MIESZKANIA NR 9a – STAN PROJEKTOWANY

1:100

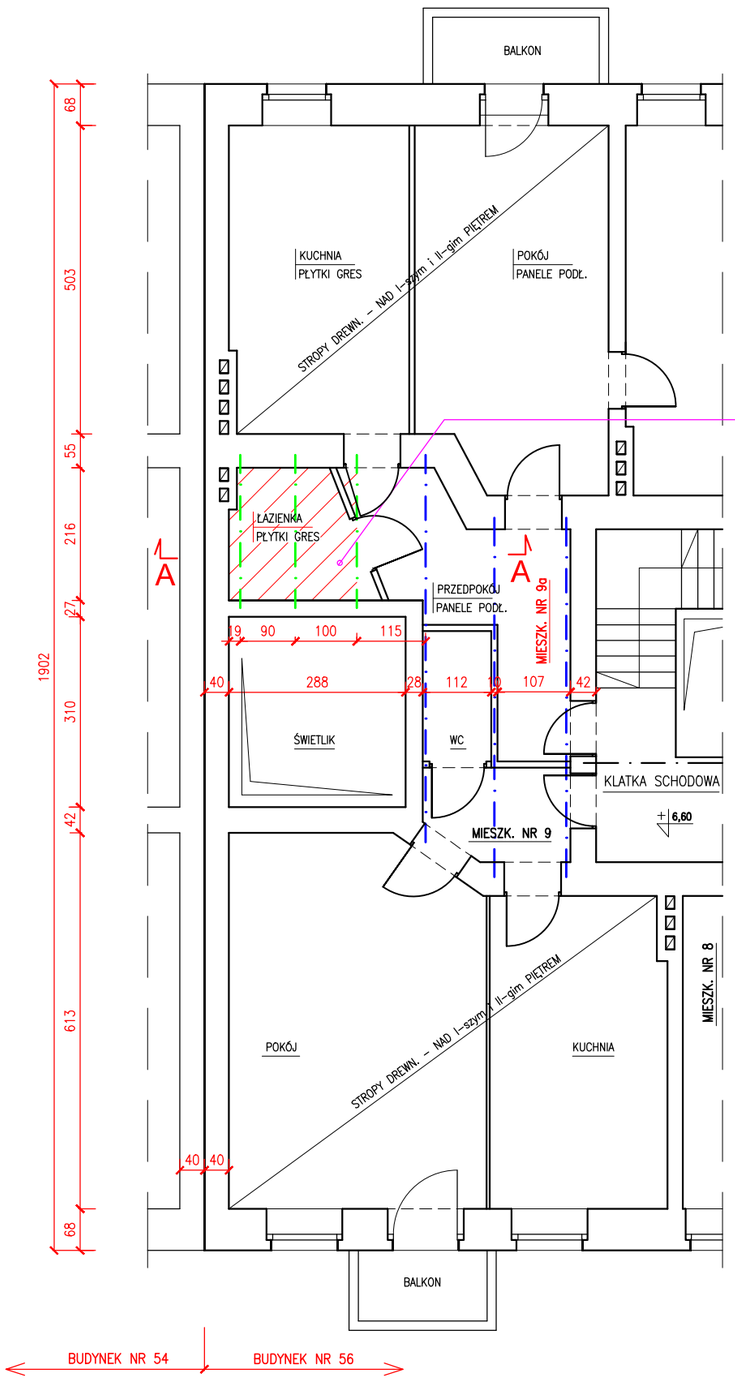

USZKODZONY FRAGMENT STROPU KLEINA – NAD POM. ŁAZIENKI W MIESZKANIU NR 9a
(O POWIERZCHNI 2,09 x 2,16 = 4,51 m kw. – ZAKRESKOWANEJ UKOŚNIE – KOLOR CZERWONY)
PROJEKTOWANA WYMIANA USZKODZONEGO FRAGMENTU STROPU – NA STROP GĘSTOŻEBROWY
TYPU WPS (PREF. PŁYTKI ŻELBET. O WYM. 90x40cm i 100x40cm, WSPARTE NA BELKACH STALOWYCH NP160)

PRZEKRÓJ A–A

1 : 20

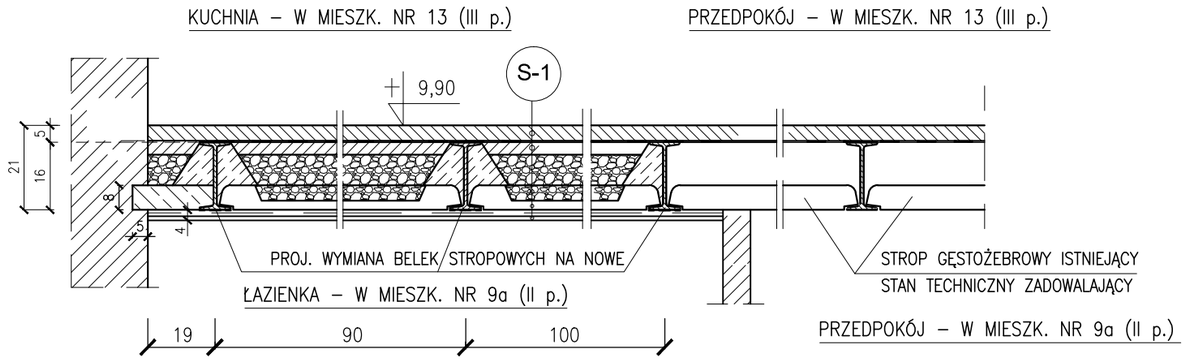

LEGENDA :

OSIE USZKODZONYCH KOROZYJNIE BELEK STALOWYCH STROPU MASYWNEGO/TYPU KLEINA – NAD POMIESZCZENIEM ŁAZIENKI W MIESZKANIU NR 9a – PROJEKTOWANE DO WYMIANY NA NOWE BELKI STALOWE, DWUTEOWNIKI NP 160, 3 szt.

OSIE POZOSTAŁYCH NIE USZKODZONYCH BELEK STALOWYCH STROPU MASYWNEGO/TYPU KLEINA – NAD PRZEDPOKOJEM W MIESZKANIU NR 9a

UWAGA :

1. DOLNE STOPKI BELEK STALOWYCH STROPU WPS OSIATKOWAĆ I OTYNKOWAĆ (STOSOWAĆ ZAPRAWĘ CEMENTOWĄ)
2. GÓRNE CZĘŚCI BELEK STALOWYCH STROPU WPS OBETONOWĆ BETON C16/20 (ZABEZPIECZENIE PRZED ZWICHRZENIEM ORAZ REDUKCJA UGIĘCIA STROPU)
3. WYMIARY NA RYS. PODANO W cm

S–1 STROP WPS NAD II–gim PIĘTREM – (nad łazienką w mieszkaniu nr 9a)	
PODŁOŻE CEM. POD POSADZKĘ	4cm
PAPA TERMOZGRZEWALNA PODKŁ.	x1
PODŁOŻE BETONOWE	4cm
KERAMZYT	10cm
PŁYTA WPS –100	8cm
PAROIZOLACJA – FOLIA PCV 0,2mm	
SUFIT PODWIESZONY Z 1–nej WARSTWY PŁYT GKF NA RUSZCIE METALOWYM	4cm

"PROMONTA" PHU s.c. 51-111 WROCŁAW , UL. ŁUŻYCKA 24A				
Nazwa i adres	REMONT STROPU NAD II–gim PIĘTREM – NAD POMIESZCZENIEM ŁAZIENKI W MIESZKANIU NR 9a – W BUDYNKU MIESZKALNYM WIELORODZINNYM PRZY ULICY STEFANA ŻEROMSKIEGO 56 WE WROCŁAWIU			
Inwestor	Wspólnota Mieszkaniowa nieruchomości przy ul. Żeromskiego 56 we Wrocławiu z/s przy ul. Stefana Żeromskiego 56, 50–312 Wrocław			
Tytuł rysunku	RZUT MIESZKANIA NR 9a – Z USZKODZONYM STROPEM NAD POMIESZCZENIEM ŁAZIENKI			
PROJEKTANT	mgr inż. Krzysztof Lisiński	Nr uprawnień bud. 334/86/UW	Data 01–2024	Podpis
Skala 1:500		Numer rysunku 2	Stadium P.W.	