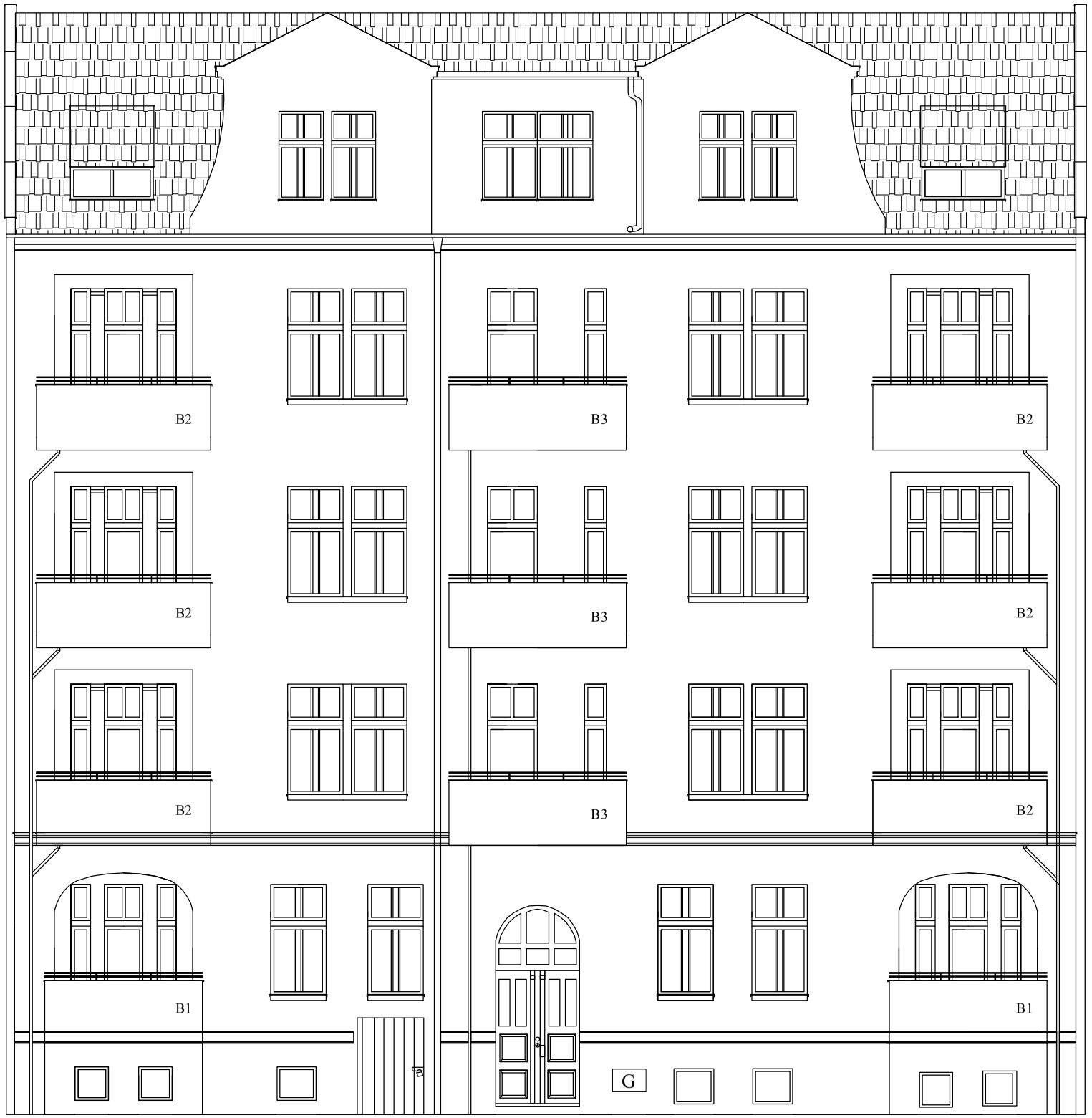

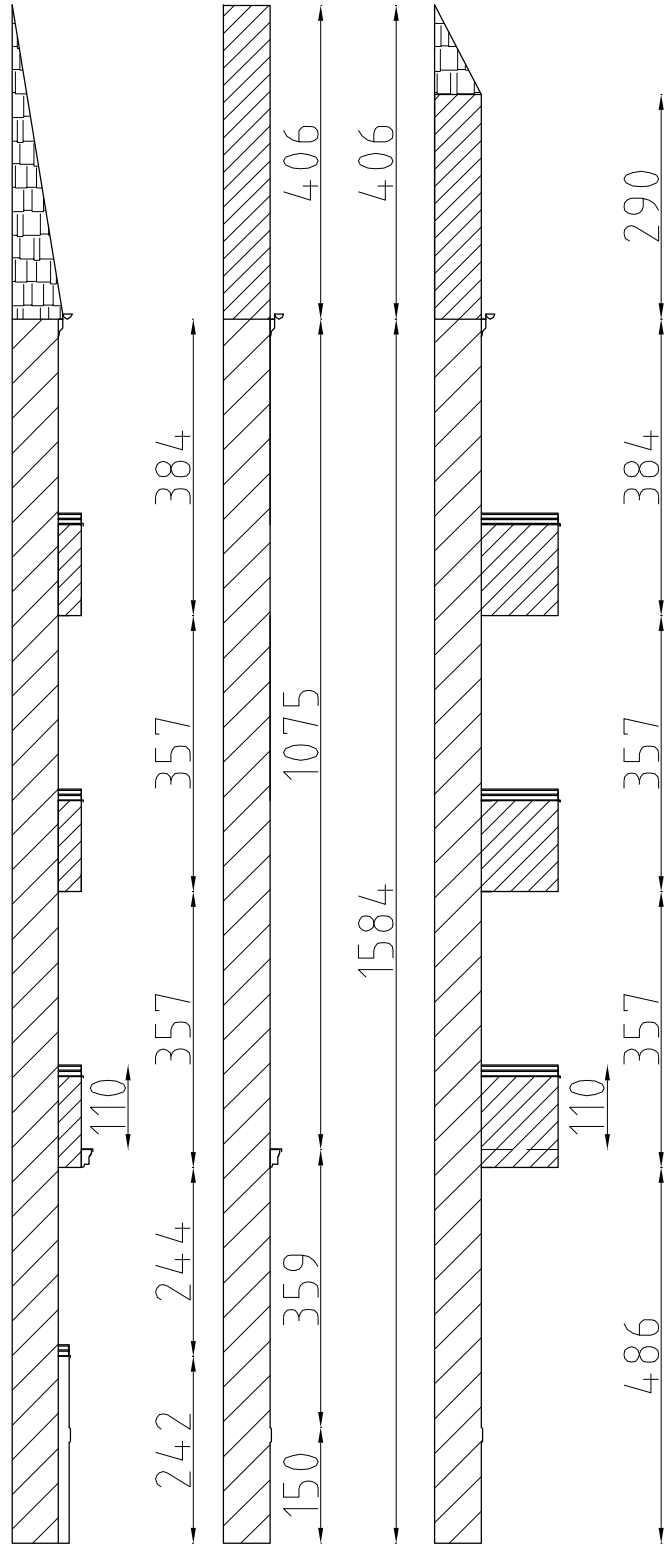

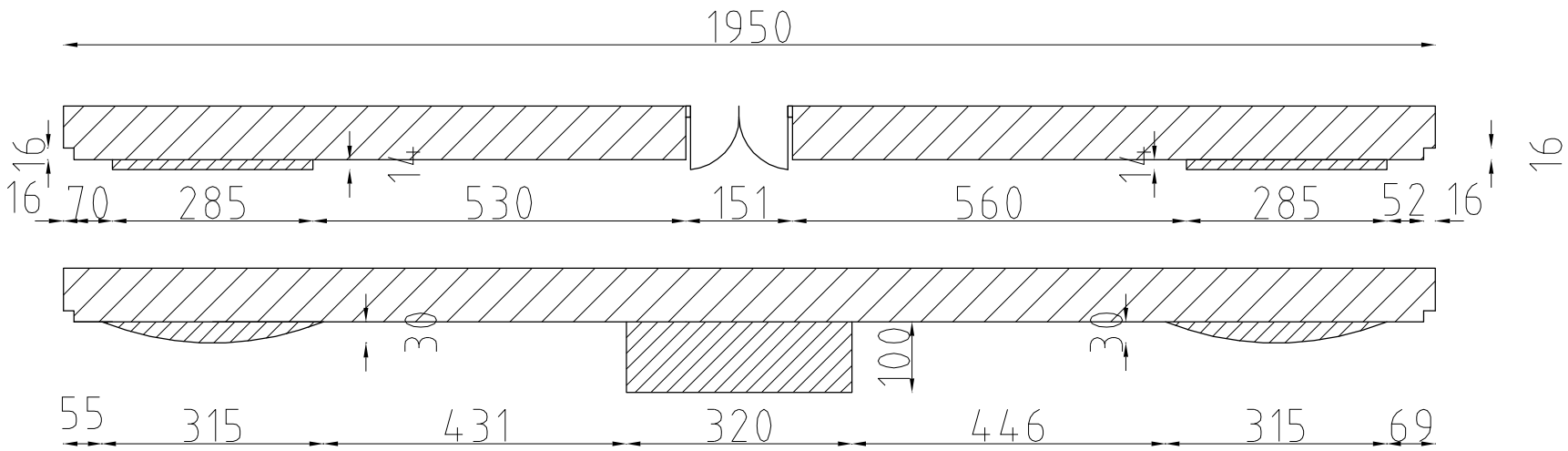

Technologia prac do wykonania przy elewacji:

1) Demontaż parapetów okiennych i obróbek blacharskich na gzymsie nad parterem .
2) Oczyszczenie tynków na elewacji,lukarnie,cokole, gzymsach,wnękach okiennych,drzwiowych,balkonowych, murkach.
3) Gruntowanie powierzchni tynków na elewacji,lukarnie, cokole,gzymsach,wnękach okiennych,drzwiowych, balkonowych,murkach.
4) Wykonanie tynków cementowo-wapiennych gładkich , kat.III na cokole .
5) Uzupełnienie brakujących tynków na elewacji.
6) Wykonanie tynków renowacyjnych na elewacji,lukarnie, cokole,gzymsach,wnękach okiennych,drzwiowych, balkonowych,murkach.
7) Zbicie zbutwiałych tynków na spodach balkonów.
8) Oczyszczenie powierzchni spodów balkonowych , czyszczenie elementów stalowych,zabezpieczenie dwuteowników stalowych farbą antykorozyjną.
9) Gruntowanie spodów balkonowych pod tynk renowacyjny
10) Wykonanie tynków renowacyjnych na spodach balkonów B3 z zatopieniem siatki PCV.
11) Gruntowanie powierzchni tynków na elewacji,lukarnie, cokole,gzymsach,wnękach okiennych,drzwiowych, balkonowych,murkach pod farbę krzemianową.
12) Malowanie elewacji,lukarn,gzymsów,cokołu,wnęk okiennych,drzwiowych,balkonowych,murków farba krzemianową (silikatową).
13) Zabezpieczenie parteru preparatami anti-grafitti do wysokości 3 m.
14) Montaż nowych parapetów w oknach z blachy cynkowo-tytanowej gr.0,7 mm.
15) Montaż obróbek blacharskich na gzymsie nad parterem z blachy cynkowo-tytanowej gr.0,7 mm.
16) Montaż nowych rur spustowych odpływu balkonów z blachy cynkowo-tytanowej gr.0,7 mm.
17) Renowacja drzwi do piwnic,malowanie farbą olejną.
18) Montaż brakujących szprosów pionowych w oknach.
19) Montaż nowych barierek na wzór istniejących we wszystkich balkonach .

Powierzchnia elewacji	= 277,82 m2
Powierzchnia cokołu	= 28,77 m2
Powierzchnia posadzki balkonów	= 18,24 m2
Powierzchnia spodów balkonów	= 12,79 m2
Powierzchnia murków balkonów	= 38,61 m2

LEGENDA :

-ściana frontowa budynku.

-balkon B1 i B2.

-balkon B3.

Biuro projektowo-usługowe
"WPROJEKT"
Łukasz Włudyka

Tytuł rysunku:
Widok elewacji frontowej.
- projektowane rozwiązanie.

Projektant	Rafał Lucjan Maciejewski	nr uprawnień – branża architektura 240/01/DUW	podpis
Asystent proj.	Łukasz Włudyka		podpis
Sprawdzajacy	Paweł Młynarzi	nr uprawnień – branża architektura 27/WPOKK/2017	podpis
Obiekt	Budynek mieszkalny wielorodzinny		skala 1 : 100
Lokalizacja	ul.Walecznych 7 ; 50–341 Wrocław		rys. nr 2
Inwestor	Wspólnota Mieszkaniowa przy ul.Walecznych 7 we Wrocławiu.		data 10.09.2021